IBZ	projectnr: 160428	datum: 03.11.2016	10

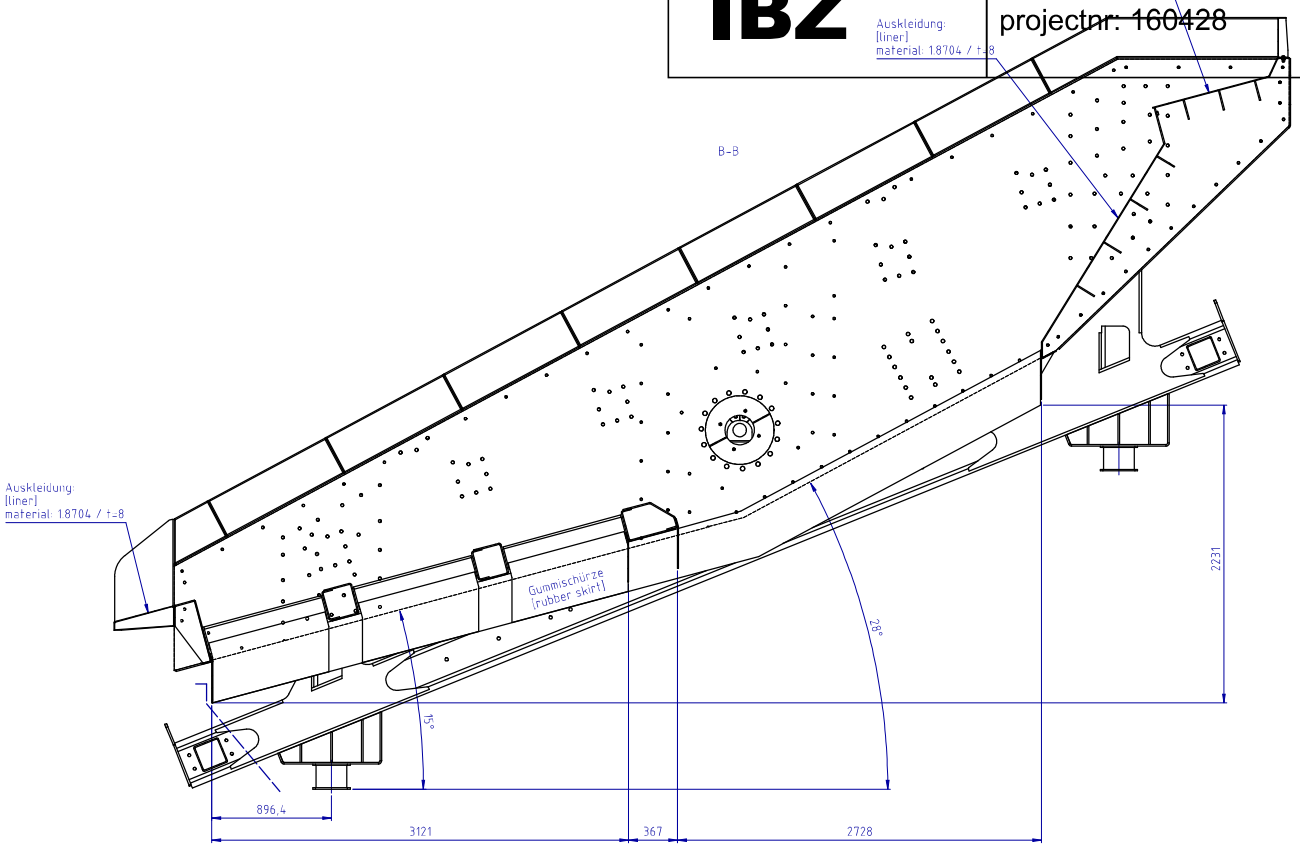

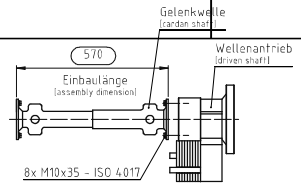

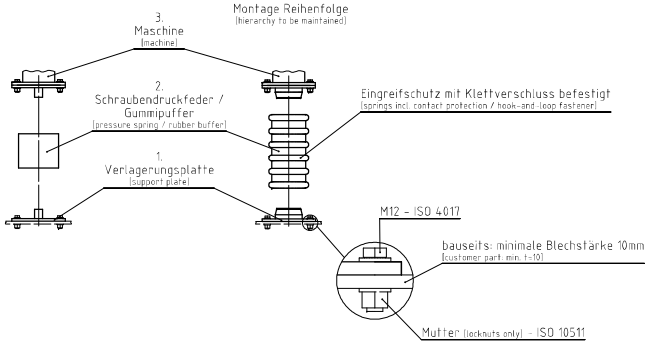

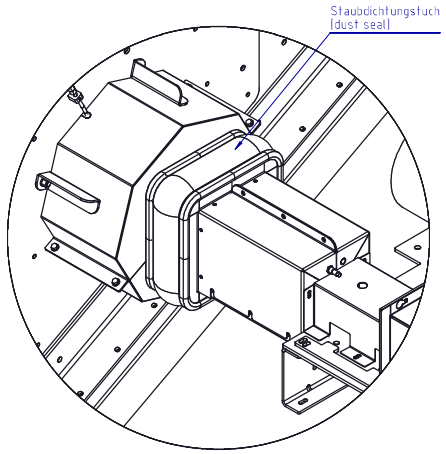

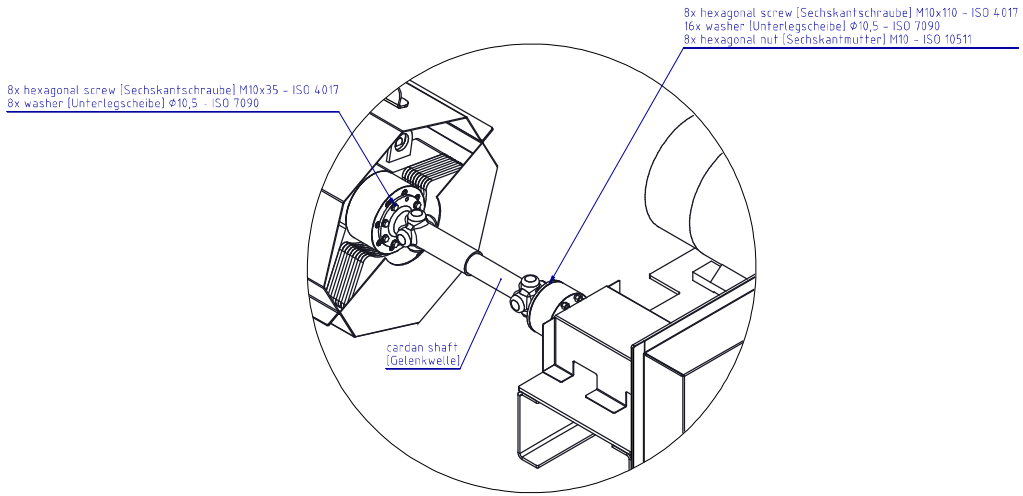

Montageanleitung / installation instruction

	Name	Datum
Gezeichnet	EPasserschre	23.09.2016
Geprüft	Tellet	30.09.2016

Maßstab: 1:20

Sofern keine Angaben nach: DIN 13715 und 406.0.0.1.1.1